Serie TVS 3000 - Estación con Trampa y Válvulas de Acero Inoxidable

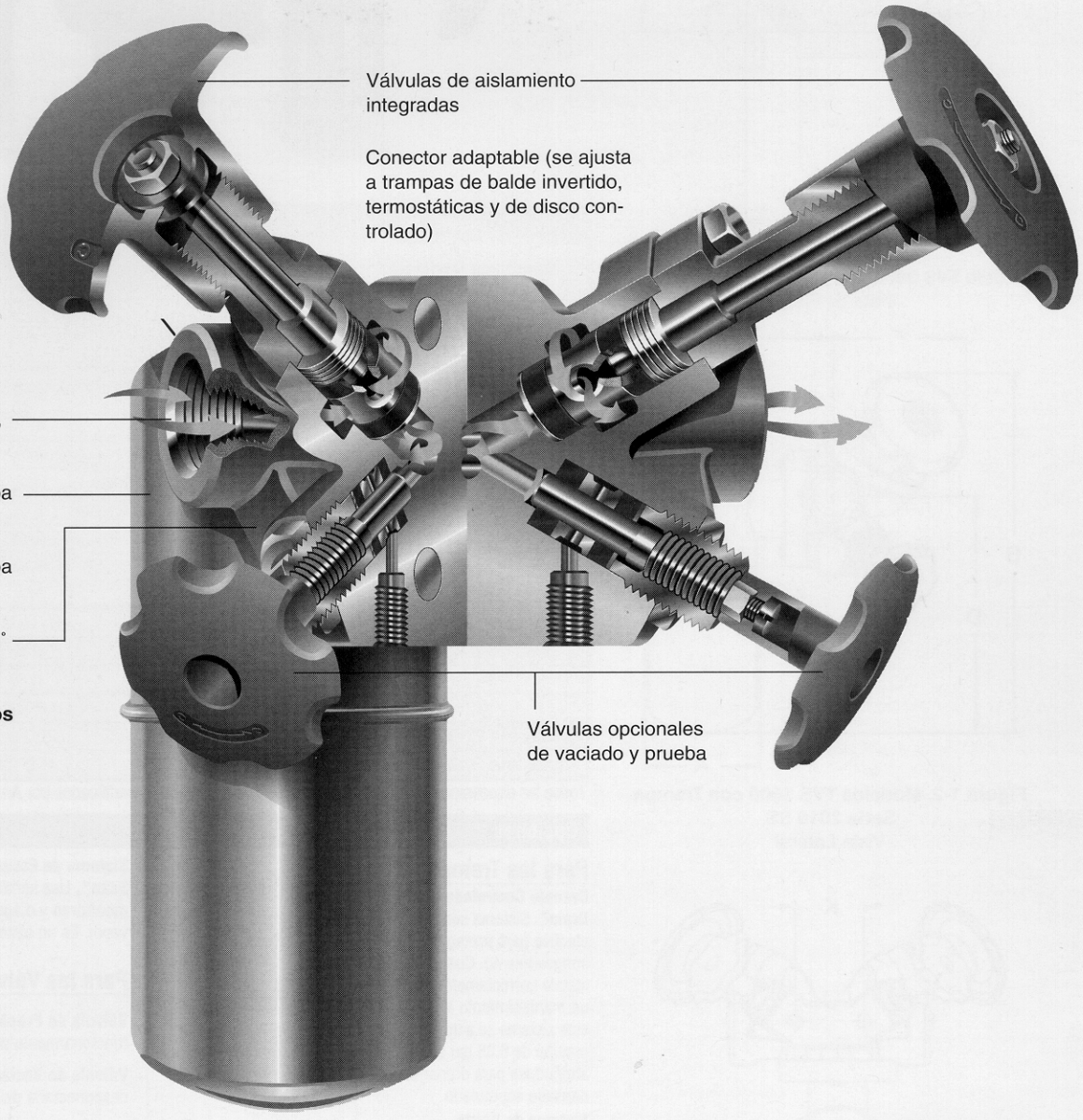

Estación con Trampa y Válvulas

- **Reduce costos**. Las estaciones TVS producen ahorros en energía, en instalación y en mantenimiento.
- **Trampas y válvulas integradas**. La larga vida útil y la eficiencia energética del balde invertido se combinan con los ahorros y las conveniencias de tener varias componentes unidas mediante el conector universal de 360°.
- **Variedad de opciones**. Las estaciones TVS pueden tener válvula de pruebas, filtro, válvula check interna, balde con venteador térmico, sistema de alerta "TrapAlert" y sistema de radiofrecuencia "RF Scan" — para diagnosticar las trampas de vapor remotamente.
- **Reduce tiempo de diseño**. Permite combinar productos con la misma longitud de cara-a-cara.
- **Garantía de tres años**. Las estaciones TVS 3000 están garantizadas por tres años cuando se usan con trampas de vapor de balde invertido Armstrong de acero inoxidable.
- **Fácil de reparar, y en la línea**.
- **Versatilidad en la instalación**. El conector universal de 360° permite instalar las estaciones TVS en cualquier configuración de tuberías.
- **Inspección simplificada de las trampas**. La estación TVS incrementa la posibilidad de checar la operación de la trampas, y ofrece la opción de bloquearlas y/o vaciarlas.
- **Elimina posibles puntos de fugas**.

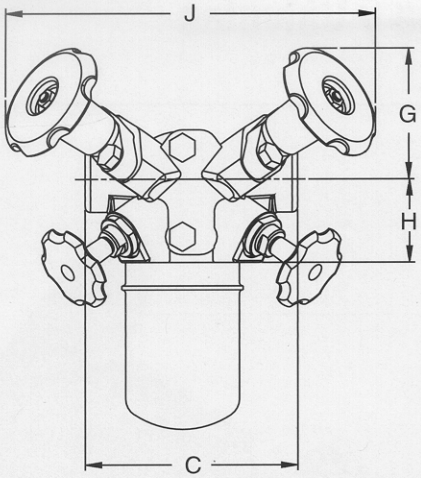

Figura 1-1.
Modelo TVS 3000 con Trampa Serie 2010 SS
Vista de Frente

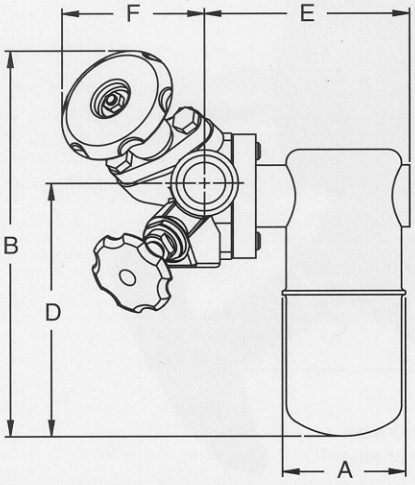

Figura 1-2. Modelos TVS 3000 con Trampa Serie 2010 SS
Vista Lateral

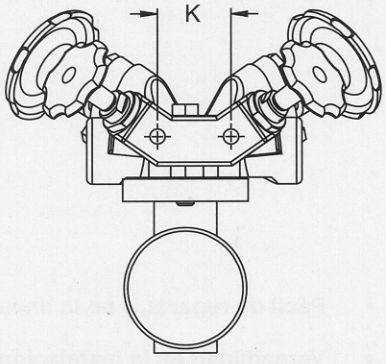

Figura 1-3.
Modelo TVS 3000 con Trampa Serie 2010 SS
Vista Superior



Tabla 1-1. Datos Característicos - Serie TVS 3000 con Trampa Serie 2010

Número de Modelo	2010		2011	
	in	mm	in	mm
Conexiones a Tubería	1/2, 3/4	15, 20	1/2, 3/4	15, 20
"A" Diámetro de la Trampa	2 11/16	68	2 11/16	68
"B" Altura - Válvula Abierta	8	203	9	229
"C" Longitud Cara-a-Cara	4 3/4	120	4 3/4	120
"D" ℄ de Conexión a Base	4 3/4	120	5 3/4	146
"E" ℄ de Conexión a Borde de la Trampa	4 1/2	114	4 1/2	114
"F" ℄ de Conexión a Frente del Volante - Válvula Abierta	3 1/2	89	3 1/2	89
"G" ℄ de Conexión a Borde Superior del Volante - Válvula Abierta	3 1/4	83	3 1/4	83
"H" ℄ de Conexión a Base del Conector	1 7/8	47	1 7/8	47
"J" Ancho en los Volantes	9 1/4	235	9 1/4	235
"K" ℄ a ℄ Accesos para Pruebas/Vaciado	1 5/8	41	1 5/8	41
Conexiones en Accesos para Pruebas/Vaciado	1/8 NPT	3	1/8 NPT	3
Peso (lb o kg) - 2 Válvulas	8 1/4	4.1	8 1/2	4.3
3 Válvulas	8 1/2	4.3	8 1/2	4.4
4 Válvulas	8 3/4	4.4	9	4.5
Máxima Presión de Operación	200 psi (14 bar)		400 psi (28 bar)	
Máxima Presión Permitida	400 psi (28 bar) @ 750° F (399°C)			

Todas las dimensiones y pesos son aproximados. Usar dibujos certificados por Armstrong para dimensiones exactas.

Opciones

Para las Trampas

Drenaje Controlado "Pop Drain". Sistema sencillo pero efectivo para proteger contra congelamiento. Cuando se instala correctamente y se le da un mantenimiento adecuado, este sistema se activa a una presión de 6.35 bar (5 psig), abriéndose para drenar el condensado acumulado.

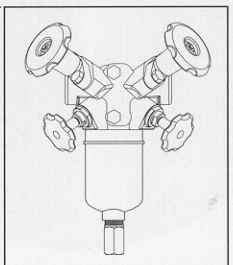

Sistema de Alerta "TrapAlert" simplifica la inspección de la trampa, reduciendo el consumo de energía y el costo de mantenimiento. Es activado por pulso magnético (dentro o fuera de edificios) o por una luz de alta intensidad (dentro de edificios). El Sistema de Alerta "TrapAlert" puede instalarse en las trampas más lejanas y/o más difíciles de alcanzar, y proporciona información sobre cuatro posibles condiciones de la trampa.

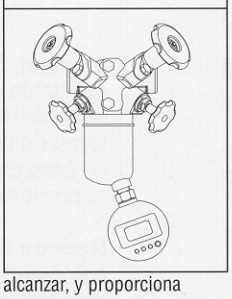

Sistema de Escaneo por Radiofrecuencia "RF Scan". Usa señales de radio, lo más sofisticado para monitoreo y diagnóstico remoto de las trampas de vapor. Es un sistema completamente inalámbrico.

Para las Válvulas

Válvula de Pruebas. Usada para checar y evaluar el funcionamiento de la trampa.

Válvula de Vaciado. Despresuriza la trampa antes de desconectarla del bloque conector.

Nota: Los volantes de las válvulas de Pruebas y Vaciado son opcionales.

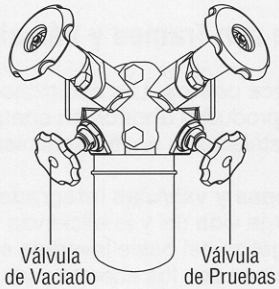

Armstrong International, Inc.
816 Maple Street, P. O. Box 408, Three Rivers, Michigan 49093 – USA Phone: (616) 273-1415 FAX: (616) 278-6555
Parc Industriel Des Hauts-Sarts, B-4040 Herstal/Liege, Belgium Phone: (04) 2409090 FAX: (04) 2481361

Bulletin No. 109-TVS3000-S

Steam Traps / Humidifiers / Steam Coils / Valves / Water Heaters / Air Vents / Pumping Traps
www.armstrong-intl.com

Printed in U.S.A.