Estación de purga de fundición de hierro serie TVS-800

Ponga en funcionamiento el principio de la cubeta invertida en un resistente paquete de fundición de hierro y obtendrá lo mejor de ambos campos: eficacia energética y fiabilidad de larga duración. Añada las ventajas de las válvulas integradas en una fundición compacta de purgador/válvula y amplíe los beneficios a la instalación, la comprobación del purgador y el mantenimiento.

Todos los componentes se concentran en un único y accesible paquete y se pueden instalar en línea. Además, si ya dispone de purgadores de fundición de hierro en línea de Armstrong con las mismas dimensiones entre caras, podrá reconstruir instantáneamente el lazo de vapor, utilizando la estación de purga (TVS) Armstrong patentada* con válvulas integradas. También podrá reducir los requisitos de inversión. De esta forma eliminará los gastos de mantener piezas a mano.

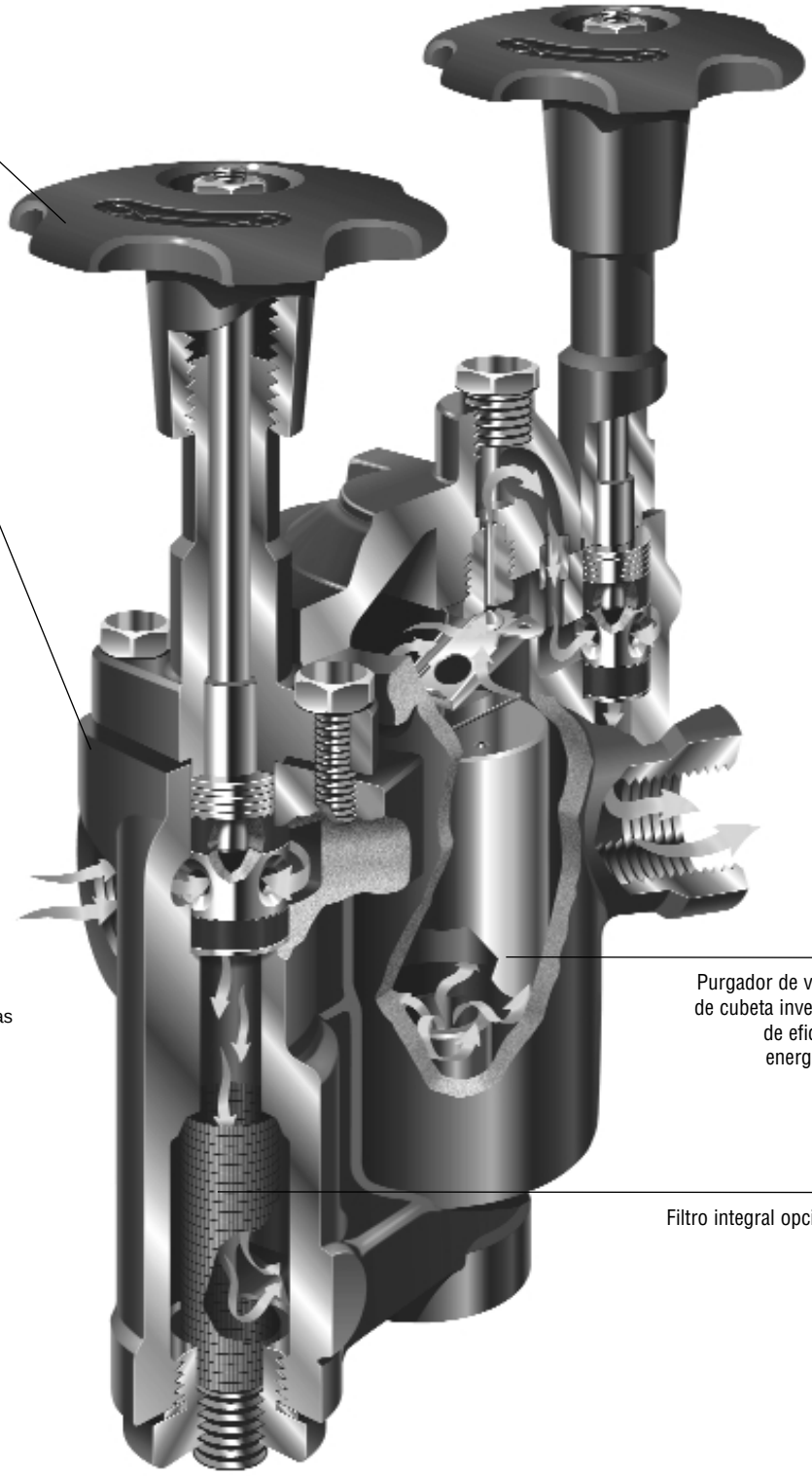

Costes reducidos
TVS ahorra en estos aspectos: energía, instalación y mantenimiento.

Integración de purgador y válvulas
Larga duración y eficacia energética de la cubeta invertida más el ahorro y comodidad de componentes fundidos en un paquete de espacio reducido.

Una completa gama de opciones
TVS puede incorporar una válvula de Test, válvula de retención interna, cubeta con purgador térmico, TrapAlert™ y SteamEye™: un sistema de supervisión remota de purgadores de vapor para purgadores de vapor.

Reparación sencilla en línea

Eliminación de posibles puntos de fugas

Reducido tiempo de diseño
Permite combinar productos con dimensiones entre caras exactas.

*Patente 5 947 145 de Estados Unidos

Estación de purga de fundición de hierro serie TVS-800

TVS reduce una larga historia…

Instalación típica

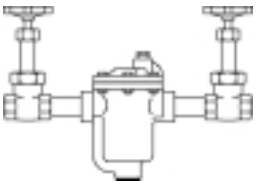

Purgador de cubeta invertida con dos válvulas de aislamiento

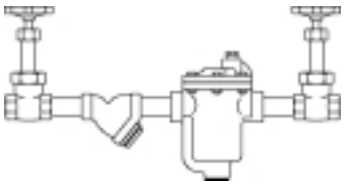

Purgador de cubeta invertida con dos válvulas de aislamiento, filtro

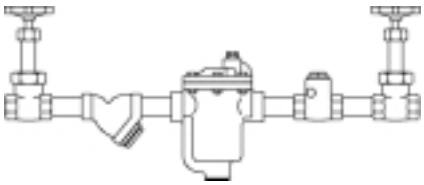

Purgador de cubeta invertida con dos válvulas de aislamiento, filtro y válvula de retención

Estación de purga

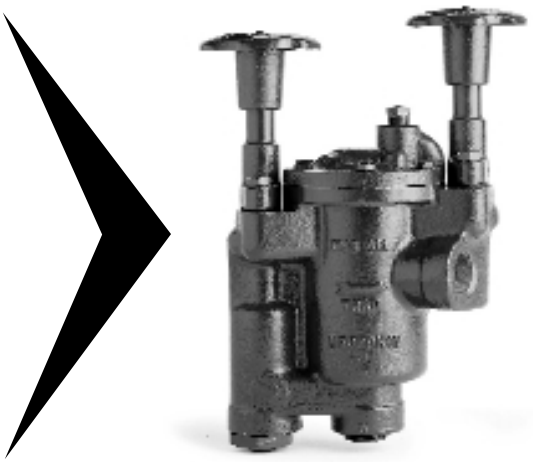

La innovación es la integración

El sistema TVS de Armstrong consigue simplificar y reducir las largas historias de instalaciones de vapor. Reduce la instalación mediante la integración de componentes, específicamente un purgador de vapor de cubeta invertida con dos o más válvulas.

Por ejemplo, aquí exponemos una antigua descripción de una instalación típica: válvula-nipple-filtro-nipple-purgador-nipple-válvula. Es una larga historia, incluso para esta simple distribución de tuberías. La estación de purga rescribe esta historia del vapor: tubería-TVS-tubería. En otras palabras, el sistema TVS agrupa todo un uno y ofrece las funciones de varios componentes en una unidad increíblemente pequeña. Integra dos productos de gran valor en un paquete de versatilidad innovadora.

Consulte más arriba para ver cómo la estación de purga de fundición de hierro de Armstrong ha reinventado estas típicas instalaciones de vapor.

Vida útil media para diferentes tipos de purgador con presión de vapor de 14 bar

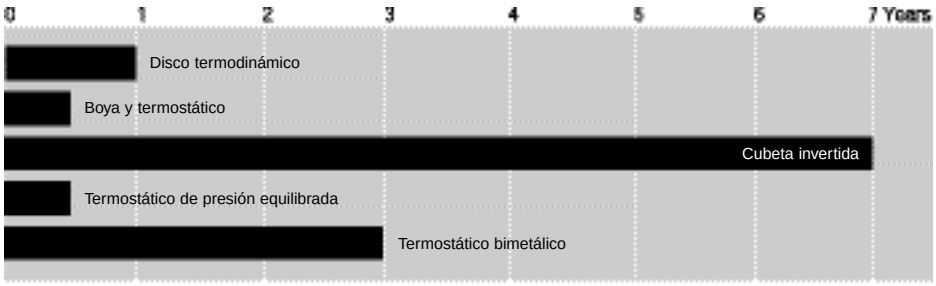

Datos anteriores extraídos de “ICI Engineer”, edición especial de enero de 1993 con autorización de ICI Engineering.

Estación de purga serie TVS-800

Fundición de hierro para instalación horizontal, con válvulas de pistón integrales

Para presiones de hasta 17 bar...Capacidades de hasta 2.000 kg/h

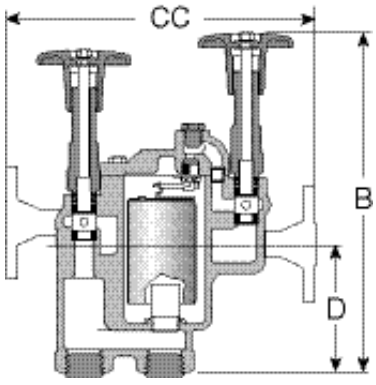

Modelo TVS-811

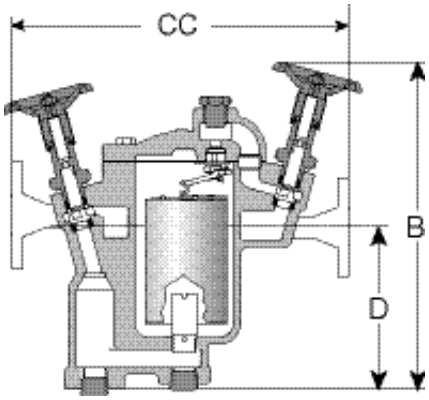

Serie TVS-812/813

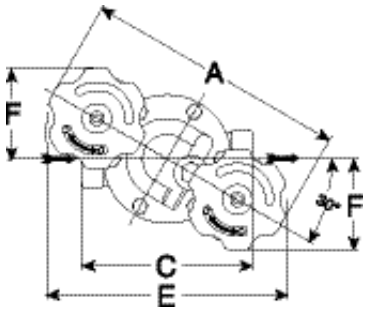

Serie TVS-811/812/813 – Vista superior

El mismo principio. Distinto paquete. Ahora el rendimiento de ahorro energético y la fiabilidad del purgador de vapor de cubeta invertida se encuentran disponibles en un nuevo y versátil paquete.

Podrá seguir disfrutando de todas las ventajas de siempre. Y el mismo eficaz drenaje de condensado para prácticamente todo tipo de equipo con uso de vapor. Pero, además, ahora encontrará todas las ventajas de una válvula de pistón integrada en el mismo paquete de espacio reducido.

Condiciones de funcionamiento máximas

Presión máxima permitida (diseño del recipiente):	17 bar @ 232°C
Presión de funcionamiento máxima:	17 bar
Contrapresión máxima:	99% de presión de entrada

Conexiones

BSPT y NPT roscadas
DIN embridada o ANSI (roscada)

Materiales

Tapa y cuerpo:	ASTM A48 clase 30
Piezas internas:	completamente en acero inoxidable – 304
Válvula y asiento:	acero al cromo endurecido – 440F
Eje de la válvula de pistón:	Fundición de hierro ASTM A47
Piezas internas:	acero inoxidable
Anillos de cierre de la válvula:	grafito y acero inoxidable
Válvula de drenaje:	acero inoxidable

Opciones

- Válvula de retención interna de acero inoxidable
- Cubeta con purgador térmico
- Pop drain de acero inoxidable
- Filtro integral
- Alambre de limpieza
- Conexión de sonda
- Válvula de drenaje (sólo TVS-811 y TVS-812)

Especificación

Purgador de vapor de cubeta invertida, tipo ... en fundición de hierro, con ventilación de aire continua a temperatura del vapor, con mecanismo de acero inoxidable sin boyas y orificio de descarga en la parte superior del purgador. Válvulas integrales de estilo pistón de interrupción aguas arriba y aguas abajo en el mismo espacio dimensional como purgador de cubeta estándar. Contrapresión máxima permitida 99% de la presión de entrada.

Cómo hacer un pedido

Especifique:

- Número de modelo
- Tamaño y tipo de conexión de tubería
- Presión de funcionamiento máxima alcanzable o tamaño del orificio
- Cualquier opción requerida

Tabla ST-84-1. Estación de purga de la serie TVS-800 (dimensiones en mm)

N.º de modelo	TVS-811	TVS-812	TVS-813
Conexiones de tubería	15 – 20	15 – 20	20 – 25
Tapón de prueba	1/4”	1/2”	3/4”
“A” Anchura entre volantes	197	349	384
“B” Altura de la válvula abierta	254	298	362
“C” entre caras (roscada)	127	165	197
“CC” entre caras (embridada PN40*)	247 – 257	285 – 295	327 – 359
“D” Parte inferior hacia entrada ℄	94	121	184
“E” Anchura	179	330	365
“F”	68	114	124
Número de pernos	6	6	6
Peso en kg (roscado)	5,4	11,3	24,0
Peso en kg (embridado PN40*)	6,8 – 7,0	12,7 – 13,5	25,8 – 26,3

* Puede solicitar bajo petición otros tamaños de bridas, rating y dimensiones entre caras.
Todos los modelos cumplen con el artículo 3.3 de la PED (97/23/EC).

Todas las dimensiones y los pesos son aproximados. Use el impreso certificado para conocer las dimensiones exactas. El diseño y los materiales están sujetos a cambios sin previo aviso.

Armstrong International SA • Parc Industriel des Hauts-Sarts (2e Avenue) • 4040 Herstal • Bélgica
Tel.: +32 (0)4 240 90 90 • Fax: +32 (0)4 240 40 33
www.armstrong-eu.com • info@armstrong-eu.com

Después

Estación de purga serie TVS-800

Fundición de hierro para instalación horizontal, con válvulas de pistón integrales

Para presiones de hasta 17 bar...Capacidades de hasta 2.000 kg/h

Tabla ST-85-1. Capacidad del modelo TVS-811

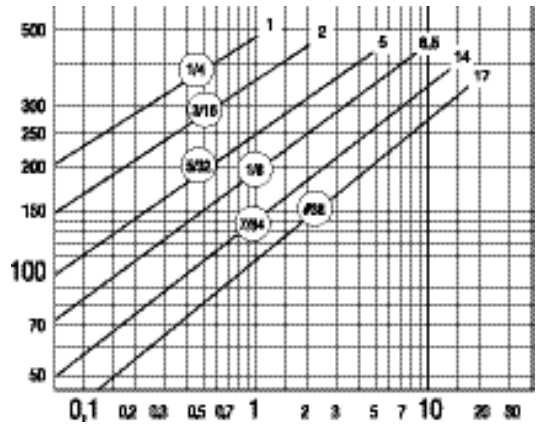

Tabla ST-85-2. Capacidad del modelo TVS-812

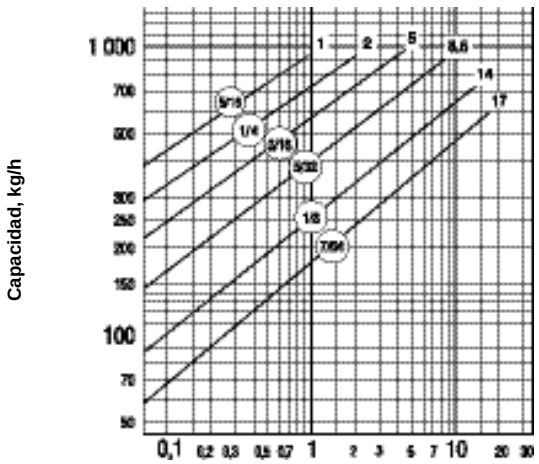

Tabla ST-85-3. Capacidad del modelo TVS-813

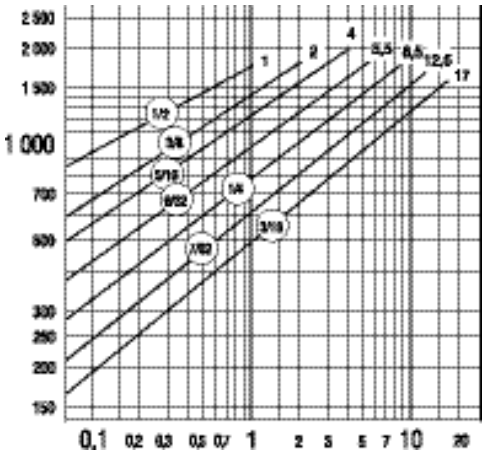

Opciones

Válvulas de retención internas están cargadas con muelles, son de acero inoxidable y se atornillan directamente en la entrada del purgador o en un tubo de entrada ampliado con un acoplamiento de tubería en la parte superior para ahorrar accesorios, trabajo y dinero.

Cubetas de purgador térmico tienen una ventilación de aire auxiliar controlada por elemento bimetálico para descargar grandes cantidades de aire durante la puesta en marcha.

Filtro integral realizado con una malla de acero inoxidable de 20 x 20.

Conexiones de sonda disponibles para la supervisión de purgadores.

Válvula de drenaje para limpiar el purgador de suciedad y detritos.

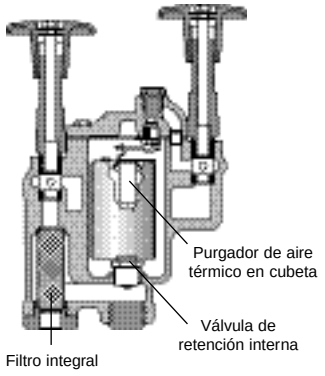

Todas las dimensiones y los pesos son aproximados. Use el impreso certificado para conocer las dimensiones exactas. El diseño y los materiales están sujetos a cambios sin previo aviso.

Armstrong International SA • Parc Industriel des Hauts-Sarts (2e Avenue) • 4040 Herstal • Bélgica
Tel.: +32 (0)4 240 90 90 • Fax: +32 (0)4 240 40 33
www.armstrong-eu.com • info@armstrong-eu.com