Purgadores de vapor termostáticos Serie TT

Completamente en acero inoxidable

Para presiones de hasta 20 bar... Capacidades de hasta 1.570 kg/h

Purgadores de vapor

Descripción

El purgador de vapor termostático de fuelle de presión equilibrado tiene un cuerpo de acero inoxidable sellado que es ligero, compacto y altamente resistente a la corrosión. El armazón, el fuelle, la válvula y el asiento están ensamblados en una unidad operativa calibrada con precisión que garantiza una apertura y un cierre positivos a temperaturas ligeramente por debajo de la del vapor. La construcción exclusiva en acero inoxidable es más pequeña y mucho más ligera que la de los purgadores en acero, fundición de hierro o latón comparables. TTF-1 está disponible con conexiones rectas o de ángulo derecho. TT-2000 con el conector de acero inoxidable universal de 360° viene con un conector estándar o el conector IS-2 con filtro integral.

Nota: También se puede utilizar como venteador termostático de aire (Referencia de venteadores termostáticos de aire serie TTF página AV-328).

Especificación

Purgador de vapor termostático, tipo ... en acero inoxidable. 99% de contrapresión máxima permitida de presión de entrada.

Cómo hacer un pedido

Especifique:

- Número de modelo
- El tamaño y el tipo de conexión de tubería
- Tipo de conector (TT-2000)

Conexiones

BSPT y NPT roscadas
TT-2000: Socketweld
TT-2000: DIN embridada o ANSI (soldada)

Materiales

Cuerpo:	Acero inoxidable 304L
Conector:	Acero inoxidable 304 (TT-2000)
Fuelle:	Acero inoxidable y bronce con fuelle de bronce-fósforo, con armazón en acero inoxidable

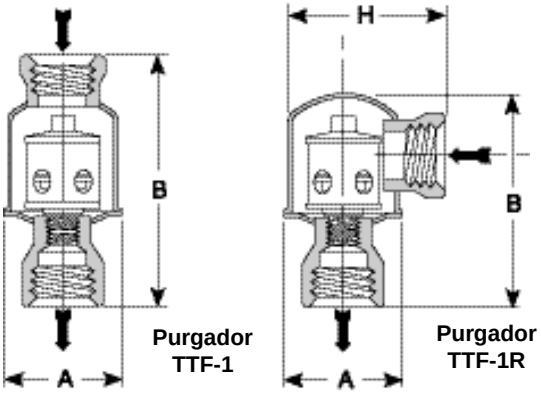

Purgador TTF-1

Purgador TTF-1R

Modelo TT-2000 con conector estándar

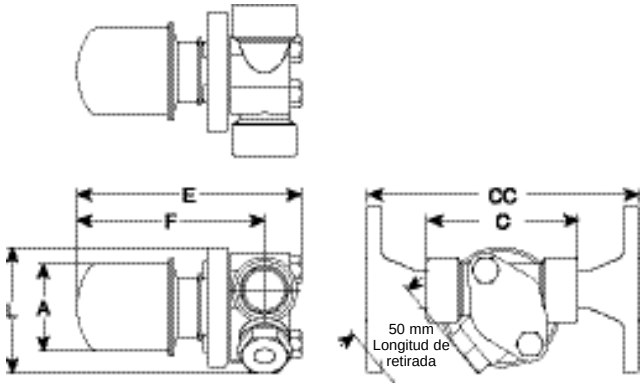

Modelo TT-2000 con conector estándar

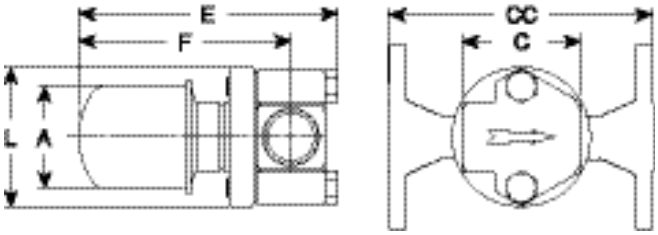

Modelo TT-2000 con conector IS-2 con filtro integral

Tabla St-148-1. Purgador serie TTF (dimensiones en mm)

N.º de modelo	TTF-1 Conexiones rectas		TTF-1R Conexiones de ángulo derecho		TT-2000 Conector estándar	TT-2000 Conector IS-2 con filtro integral	
Conexiones de tubería	15	20	15	20	15 – 20 – 25	15 – 20	25
Diámetro “A”	57	57	57	57	57	57	57
“B” Altura	114	119	95	100	–	–	–
Entre caras “C” (roscada y SW)	–	–	–	–	60 – 60 – N/D	89	102
Entre caras “CC” (embridada PN40*)	–	–	–	–	150 – 150 – 160	150	160
Longitud general “E”	–	–	–	–	133	130	133
“F” ℄ a extremo de cuerpo	–	–	–	–	108	111	111
Altura general “L”	–	–	–	–	72	72	72
Anchura “H” para conexión de ángulo	–	–	78	76	–	–	–
Peso en kg (roscada y SW)	0,4	0,5	0,4	0,5	1,4	1,5	1,5
Peso en kg (embridado PN40*)	–	–	–	–	3,8 – 4,0 – 4,2	3,2 – 3,8	4,3

* Las bridas estándar son en acero al carbono, las bridas de acero inoxidable son opcionales. Puede solicitar bajo petición otros tamaños de brida, potencias y dimensiones entre caras.
Todos los modelos cumplen con el artículo 3.3 del PED (97/23/EC).

Todas las dimensiones y los pesos son aproximados. Use el impreso certificado para conocer las dimensiones exactas.
El diseño y los materiales están sujetos a cambios sin previo aviso.

Armstrong International SA • Parc Industriel des Hauts-Sarts (2e Avenue) • 4040 Herstal • Bélgica
Tel.: +32 (0)4 240 90 90 • Fax: +32 (0)4 240 40 33
www.armstrong-eu.com • info@armstrong-eu.com

Después

Purgadores de vapor termostáticos Serie TT

Completamente en acero inoxidable

Para presiones de hasta 20 bar... Capacidades de hasta 1.570 kg/h

Tabla ST-149-1.			
Modelo	**TTF-1**	**TTF-1R**	**TT-2000**
Diseño	Soldado		
Conexiones	NPT y BSPT roscadas – Socketweld – embridadas (sólo TT-2000)		
Material			
Cuerpo	ASTM A240 – 304L		
Válvula	Bronce		
Asiento	Acero inoxidable		
Venteador termostático de aire	Acero inoxidable estándar y bronce con fuelle de bronce fósforo, con armazón en acero inoxidable		
Opcional: Venteador termostático de aire completamente en acero inoxidable			
Conector			
Estándar	–	–	Acero inoxidable – 304
IS-2 con filtro integral	–	–	ASTM A351 rango CF8 con malla 304 SS de 20x20 de malla
Condiciones máximas de funcionamiento			
Máxima presión permitida (diseño del recipiente)	20 bar @ 232°C		
Presión de funcionamiento máxima	20 bar		
Fuelle de temperatura operativa máxima	190°C		

Contrapresión máxima: 99% de presión de entrada

Tabla ST-149-2. Capacidad de serie TTF

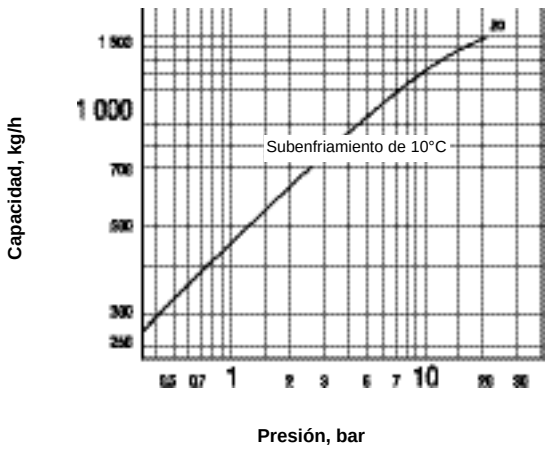

Tabla ST-149-3. Capacidad del modelo TT-2000

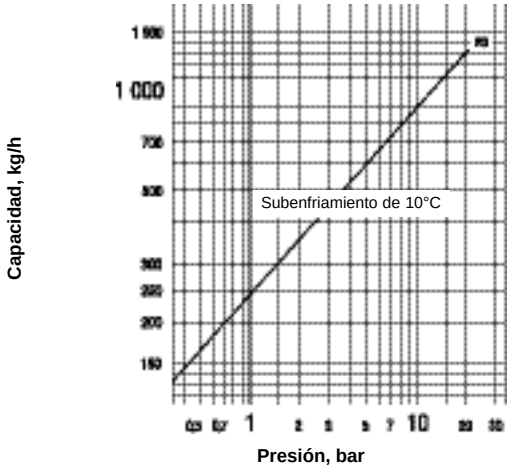

Todas las dimensiones y los pesos son aproximados. Use el impreso certificado para conocer las dimensiones exactas. El diseño y los materiales están sujetos a cambios sin previo aviso.

Armstrong International SA • Parc Industriel des Hauts-Sarts (2e Avenue) • 4040 Herstal • Bélgica
Tel.: +32 (0)4 240 90 90 • Fax: +32 (0)4 240 40 33
www.armstrong-eu.com • info@armstrong-eu.com